CG12.200 **CD**

CILINDRO A DOPPIO EFFETTO CON **BLOCCAGGIO A LEVA**

PRESSIONE MASSIMA = 200BAR

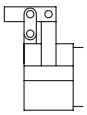

A : Bloccaggio

B : Sbloccaggio

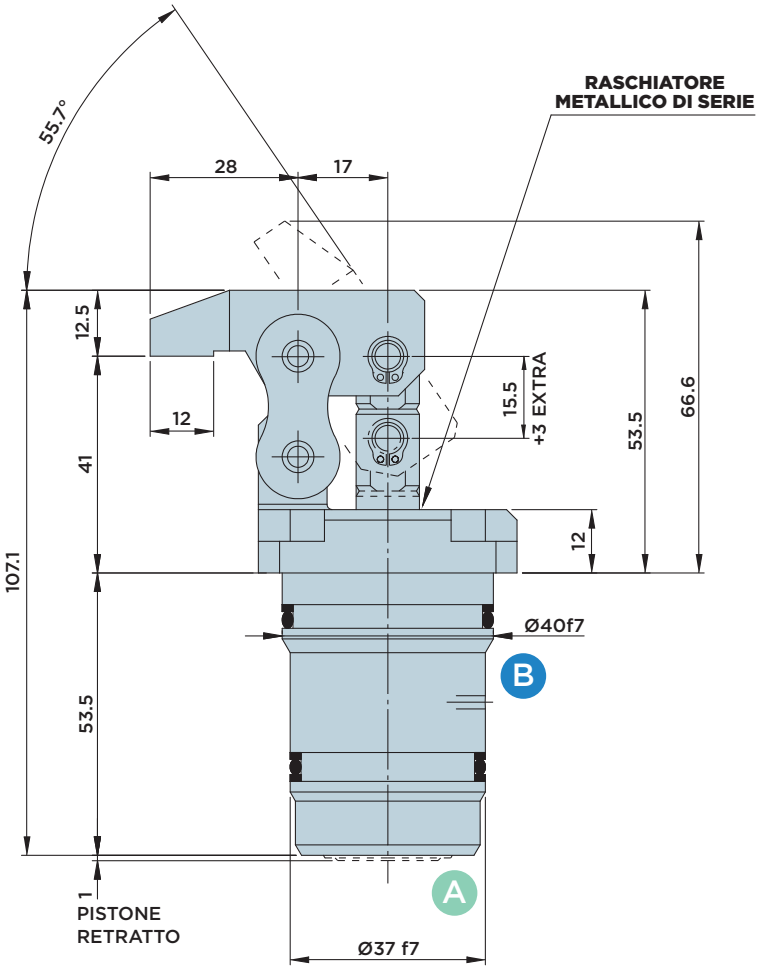

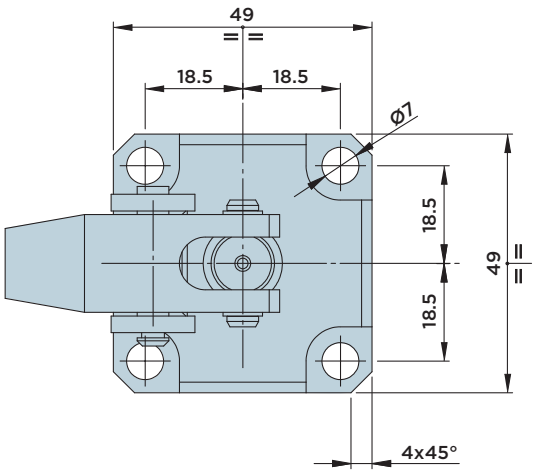

DIMENSIONE INSTALLAZIONE

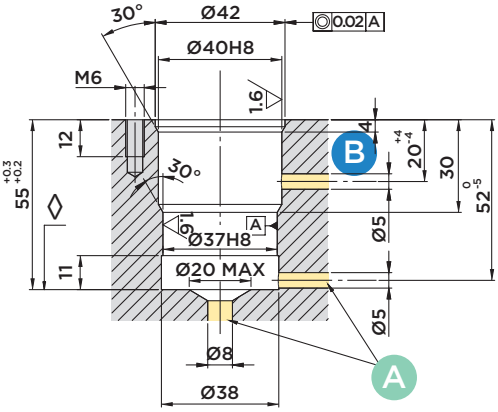

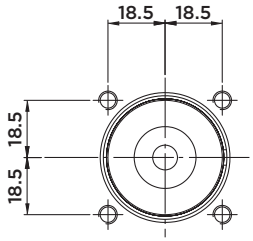

◊ Piano di arresto pistone

Forniti a corredo:
- Viti di fissaggio TCEI M6x16 UNI 5931 12.9

Materiali:
- Pistone-stelo-perni: acciaio da cementazione indurito e rettificato.
- Corpo: acciaio da macchine automatiche nitrocarburato.
- Braccetto: acciaio bonificato.
- Staffa: C45.

A richiesta:
- E' possibile fornire altre tipologie di staffe a disegno cliente, montate e collaudate.
- E' possibile ordinare il cilindro senza staffa (codice ordinazione CG12.200CDN)

CORSA mm		AREA EFFETTIVA CILINDRO		CAPACITA' OLIO TOTALE	
		Cm²		Cm³	
		BLOCC.	SBLOCC.	BLOCC.	SBLOCC.
TOTALE	18.5	4.91	3.78	9.1	7